品番：OS-129

Vブロック OS-129

●2級品 ●1級品□□□□

●普通のVブロック(ヤゲン台)と使用目的は全く一緒です。

★材 質・・・・・S50C

★焼入品

★焼入硬度:Hv653以上

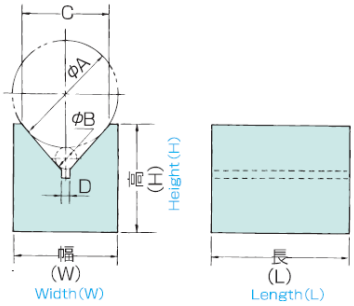

V-BLOCK (JIS B 7540)

●Class 2 ●Class 1

●Applications are the same as standard type V-blocks.

★Material・・・・・S50C

★Hardened

★Hardness : Hv653 or more

●OS-129 2級精度(1個)・寸法表 Class 2 accuracy (One pieces) & dimensions OS-129

品番 Part no.	呼寸法 Nominal size (mm)	長(L)×高(H)×巾(W) Length Height Width	寸法 Size (mm)				2級精度 Accuracy class 2 (mm)			1個質量 weight (kg)
2級 Class 2			φA	φB	C	D	平行度 Parallelism	直角度(±) Squareness	基準平面からのV溝の平行度(±) V-groove parallelism from the reference flat	
129-38L2	38	50 × 38 × 38	38	5	29	3	0.02	0.02	0.02	1.1
129-50L2	50	50 × 50 × 50	50	5	39	3	0.02	0.02	0.02	1.9
129-75L2	75	50 × 75 × 75	75	5	60	3	0.02	0.02	0.02	4.3
129-100L2	100	65 × 100 × 100	100	8	80	3	0.02	0.02	0.02	10
129-150L2	150	65 × 150 × 150	150	8	120	3	0.03	0.03	0.03	22

●OS-129 1級精度(1個)・寸法表 Class 1 accuracy (One pieces) & dimensions OS

品番 Part no.	呼寸法 Nominal size (mm)	長(L)×高(H)×巾(W) Length Height Width	寸法 Size (mm)				1級精度 Accuracy class 1 (mm)			1個質量 weight (kg)
1級 Class 1			φA	φB	C	D	平行度 Parallelism	直角度(±) Squareness	基準平面からのV溝の平行度(±) V-groove parallelism from the reference flat	
129-38L1	38	50 × 38 × 38	38	5	29	3	0.01	0.01	0.01	1.1
129-50L1	50	50 × 50 × 50	50	5	39	3	0.01	0.01	0.01	1.9
129-75L1	75	50 × 75 × 75	75	5	60	3	0.01	0.01	0.01	4.3
129-100L1	100	65 × 100 × 100	100	8	80	3	0.01	0.01	0.01	10
129-150L1	150	65 × 150 × 150	150	8	120	3	0.015	0.015	0.015	22

大西測定株式会社 〒577-0827 大阪府東大阪市衣摺5-13-2 TEL 06-6730-3031 / FAX 06-6730-2440

2級価格表

品番	寸法(mm)	標準・価格(税込)	JANコード	重量(kg)
129-38L2	38	58,520	4560379751157	1.1
129-50L2	50	69,300	4560379751171	1.9
129-75L2	75	107,800	4560379751195	4.3
129-100L2	100	155,320	4560379751218	10
129-150L2	150	220,000	4560379751232	22

1級価格表

品番	寸法(mm)	標準・価格(税込)	JANコード	重量(kg)
129-38L1	38	64,680	4560379751164	1.1
129-50L1	50	88,000	4560379751188	1.9
129-75L1	75	121,000	4560379751201	4.3
129-100L1	100	176,000	4560379751225	10
129-150L1	150	237,600	4560379751249	22

大西測定株式会社 〒577-0827 大阪府東大阪市衣摺5-13-2 TEL 06-6730-3031 / FAX 06-6730-2440